LT20START
mit Hydraulik

Datenblatt 1/2

Wood-Mizer
Dorfstr. 5 ◆ 29485 Schletau
05883 9880 10

Technische Daten Standardausstattung

HAUPTMOTOR	
11 kW Elektromotor	400 V / 32 A / 16A (Hydraulik
SCHNITTKAPAZITÄT	
Max. Stamm-Ø	80 cm
Schnittlänge	6,1 m (M Bett)
Max. Schnittweite	65 cm
Max. Kantholzbreite	58 cm
Durchlass über dem Sägeband	26,5 cm
Schnittstärkenrechner	SW10
Höhenverstellung	elektrisch
Vorschub Sägekopf	elektrisch
Bandführungsarm	elektrisch
Bandschmierung	mit Elektroventil
Bandspannsystem	mit Manometer
Späneausgang	100 mm Ø
SÄGEBAND	
Länge	4010 mm
Breite	32 mm
Stärke	1,14 mm
Bandlaufräder	470 mm Ø aus Gusseisen mit Riemen
Konstruktion	Selbsttragender Rahmen mit einseitig geführtem Sägekopf
STAMMHANTIERUNG	
STANDARD-Hydraulik	3 Seitenstützen Zentralklemme mit Gleitstange Stammwender 2 Hydraulische Stammausgleicher Ladearm A-Bettschienen
Prüfstandard	CE-zertifiziert
Farbe	Orange: RAL 2001; Tiefschwarz: RAL 9005

Zusätzliche Ausstattung

Sägebett-Verlängerungen um 0,5 m / 0,9 m
Manuelle Verlängerungen um 1,8 m / 3,6 m / 7,2 m
Vorschneider
Rollen für die Seitenstützen
Edelstahlabdeckung für die A-Bettschienen
Abdeckplane
Wendehaken
Sägebänder

Aufbaumaße der stationären Sägen mit E-Motor

M-Sägebett L / B / H	7,6 m	2,7 m	2,4 m

LT20START
mit Hydraulik

Datenblatt 2/2

Wood-Mizer
Dorfstr. 5 ◆ 29485 Schletau
05883 9880 10

LT20 Serie

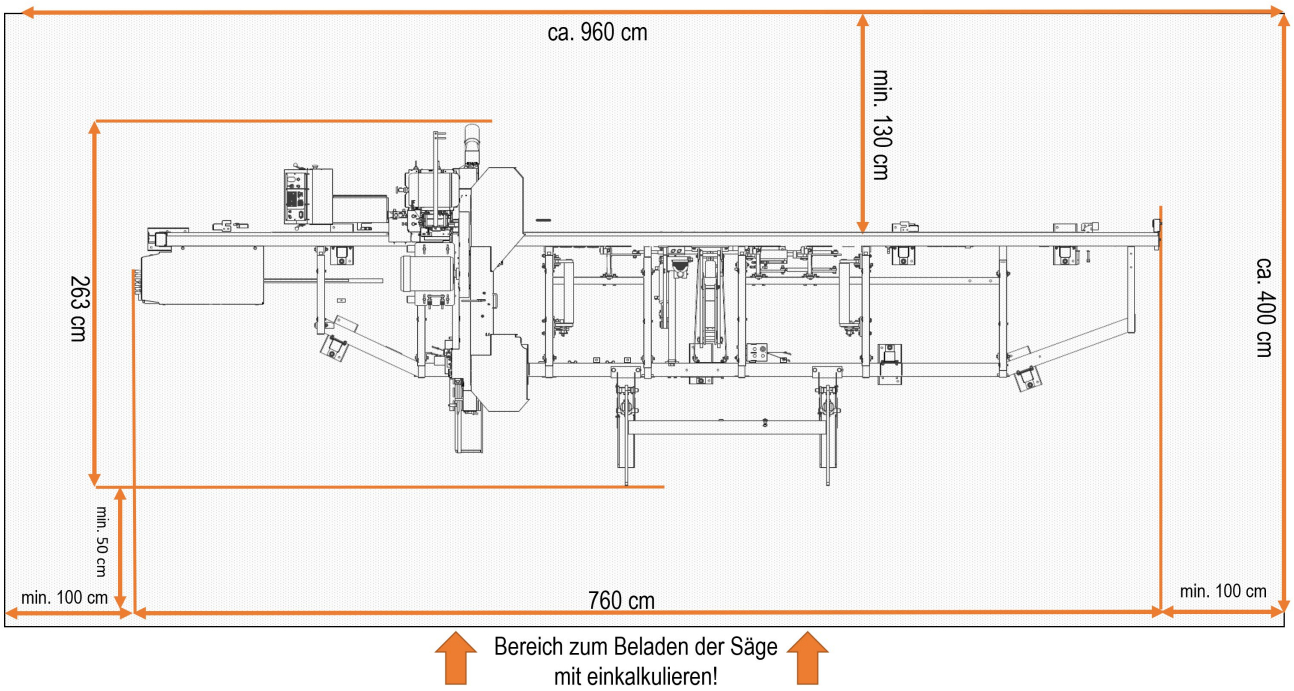
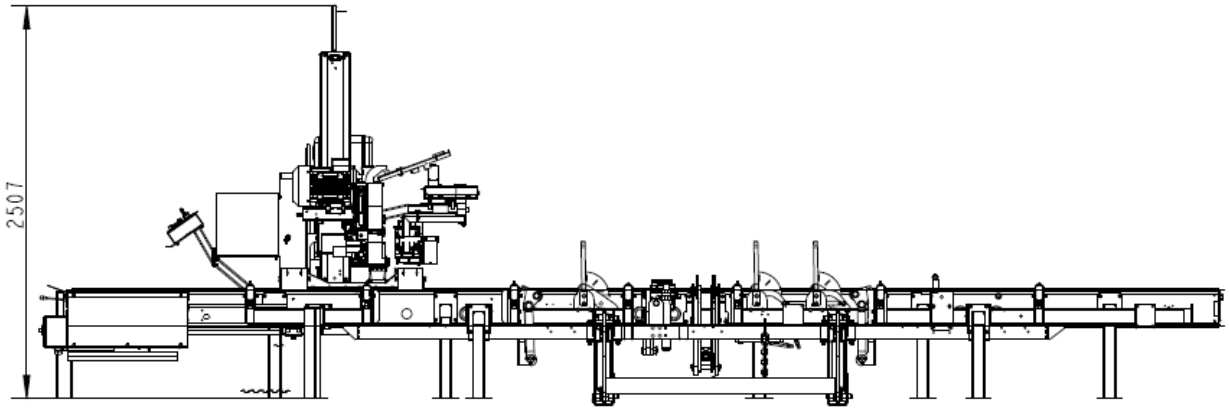
Hier die LT20START mit M-Sägebett.
Wahlweise können Maschinen dieser Serie mit 0,5 m / 0,9 m / 1,8 m / 3,6 m oder 7,2 m verlängert werden.