Wood-Mizer
Dorfstr. 5 I 29485 Schletau
05883 9880 10

Technische Daten

HAUPTMOTOR	
15 kW Elektromotor	400 V / 32 A (Säge) + 16A (Hydraulik)
18,5 kW Elektromotor	400 V / 32 A (Säge) + 16A (Hydraulik)
SCHNITTKAPAZITÄT	
Max. Stamm-Ø	105 cm
Stammlänge	4,8 m (S Bett) 6,1 m (M Bett) 8,4 m (L Bett)
Max. Schnittweite	86 cm
Max. Kantholzbreite	78 cm
Durchlass über dem Sägeband	39 cm
SÄGEKOPFEIGENSCHAFTEN	
Schnittstärkenrechner	PLC2 für Elektromotoren
Höhenverstellung	elektrisch
Vorschub Sägekopf	elektrisch
Bandführungsarm	elektrisch
Bandschmierung	LubeMizer
Bandspannsystem	mit Manometer Bandführungsrollen mit doppelter Gleitführung
Ø-Späneausgang	150 mm
SÄGEBAND	
Länge	5000 mm
Breite	38 mm
Stärke	1,27 mm
BANDLAUFRAD	
Durchmesser	600 mm
Art	Riemen
Material	Gusseisen
SÄGEBETT EIGENSCHAFTEN	
Konstruktion	Einschienenbahn
STAMMHANTIERUNG	
STANDARD-Hydraulik	3 Seitenstützen Zentralklemme mit Doppelgleitstange Runterziehklemmen (optional) Stammwender Ausgleichsrollen (M-Bett 2, L-Bett 3) angetriebene Ausgleichsrolle (optional) Ladearm
SUPER-Hydraulik	2 Seitenstützen / 3 Seitenstützen Zentralklemme mit Doppelgleitstange Kettenstammwender Ausgleichsrolle Angetriebene Ausgleichsrolle Runterziehklemmen (optional) Ladearm
SÄGEWERK EIGENSCHAFTEN	
Rahmenkonstruktion	einseitig-aufgehängter Sägekopf
Standard	CE
Farbe	Orange: RAL 2001
	Tiefschwarz: RAL 9005

als stationäres Sägewerk verfügbar

Zusätzliche Ausstattung

Bettverlängerungen je 0,5 m / 0,9 m	
Manuelle oder Hydraulische Verlängerungen je 1,8m / 3,6m / 7,2m	PLC2 oder Accuset2 Schnittstärkenrechner
A-Bettschienen	Laseranzeige
Vorschneider	
stationäres Bedienpult	

Optionales Zubehör

Abdeckplane	Förderband
Wendehaken	Rollentisch
Sägebänder	Sortiertisch
Rundholzförderer	Brettauffangrolle
zusätzliche Stammklemme	

Wood-Mizer
Dorfstr. 5 I 29485 Schletau
05883 9880 10

Maße der Säge stationär

	Länge	Breite	Höhe
LT70 M-Bett	7,6 m	3,4 m	2,4 m Boden bis Mast 3,0 m voll ausgefahren

Empfohlene Aufstellmaße (inkl. Arbeitsbereich)

	Länge	Breite	Höhe
Maschine in der Standardausstattung	9,5 m	4,3 m	2,8 m

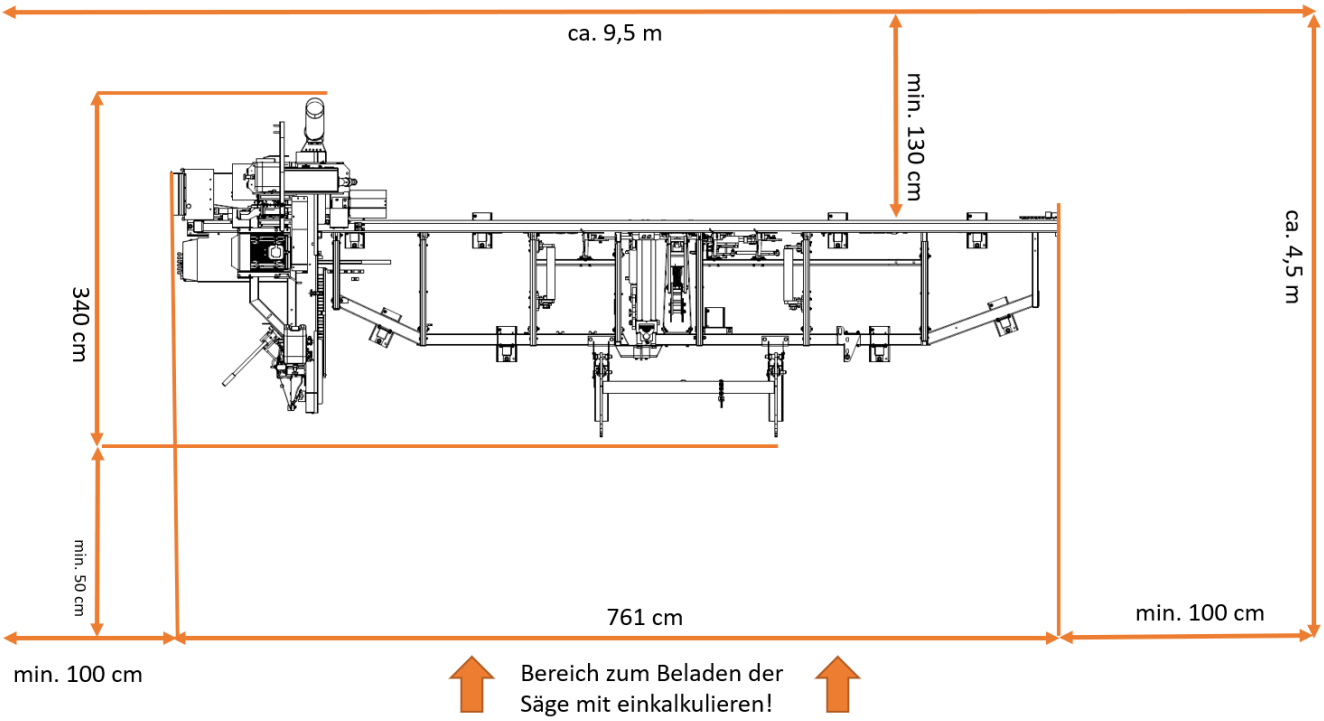

Hier dargestellt die stationäre LT70 mit dem M-Bett ohne Verlängerungen und dem ausgefahrenen Ladearm. Wahlweise kann die Maschine auch verlängert werden.