LT70 Serie

mit Hydraulik

Datenblatt 1/2

Wood-Mizer
Dorfstr. 5 ◆ 29485 Schletau
05883 9880 10

als stationäres oder
mobiles Sägewerk

Technische Daten Standardausstattung

HAUPTMOTOR	
18,5 kW Elektromotor	400 V / 32 A (Säge) + 16A
57 PS Benzinmotor	
42 PS Dieselmotor	
SCHNITTKAPAZITÄT	
Max. Stamm-Ø	95 cm
Schnittlänge	4,8 m (S Bett) 6,1 m (M Bett) 8,4 m (L Bett)
Max. Schnittweite	73 cm
Max. Kantholzbreite	64 cm
Durchlass über dem Sägeband	39 cm
Schnittstärkenrechner	PLC2 bei Elektromotor Accuset2 bei Benzinmotor
Höhenverstellung	elektrisch
Vorschub Sägekopf	elektrisch
Bandführungsarm	elektrisch
Bandschmierung	mit LubeMizer-System
Bandspannsystem	mit Manometer Bandführungsrollen mit doppelter Gleitführung
Späneausgang	150 mm Ø
SÄGEBAND	
Länge	4670 mm
Breite	38 mm
Stärke	1,27 mm
Bandlaufräder	600 mm Ø aus Gusseisen mit Riemen
Konstruktion	Selbsttragender Rahmen mit einseitig geführtem Sägekopf
STAMMHANTIERUNG	
STANDARD-Hydraulik	3 Seitenstützen Zentralklemme Stammwender Ausgleichsrollen (M-Bett 2, L-Bett 3) Ladearm
SUPER-Hydraulik	2 Seitenstützen / 3 Seitenstützen Zentralklemme Kettenstammwender Ausgleichsrolle Angetriebene Ausgleichsrolle Ladearm
Konstruktion	Selbsttragender Rahmen mit einseitig geführtem Sägekopf
Prüfstandard	CE-zertifiziert
Farbe	Orange: RAL 2001; Tiefschwarz: RAL 9005

Zusätzliche Ausstattung

15 kW Elektromotor	400 V / 32 A (Säge) + 16A
Bettverlängerungen je 0,5 m / 0,9 m / 1,8m	
manuelle oder hydraulische Verlängerungen 3,6m / 7,2m	
A-Bettschienen	
Vorschneider	
stationäres Bedienpult (für stationäre E-Sägen)	
Funkfernsteuerung	
Fahrgestell	
angetriebene Ausgleichsrolle	
Runterziehklemmen	
Laseranzeige	
zusätzliche Stammklemme	
Abdeckplane	
Wendehaken	
Sägebänder	
Equipment zur Stamm- und Schnittholzhantierung	

Transportmaße für mobile Sägewerke

L/B/H S-Bett	7,5 m / 2,3 m / 2,4 m
L/B/H M-Bett	8,8 m / 2,3 m / 2,4 m
L/B/H L-Bett	11.1 m / 2,3 m / 2,4 m
Gewicht der Säge	max. 3.000 kg je nach Ausstattung
Führerschein für Anhänger	ja
Bremse	gebremst
Straßenzulassung	inklusive

LT70 Serie

Datenblatt 2/2

Wood-Mizer
Dorfstr. 5 ◆ 29485 Schletau
05883 9880 10

Aufbaumaße der stationären Säge mit E-Motor

	Länge	Breite	Höhe
LT70 S-Bett	6,3 m	3,2 m	3,0 m
LT70 M-Bett	7,6 m	3,2 m	3,0 m
LT70 L-Bett	9,90	3,2 m	3,0 m

LT70 Serie

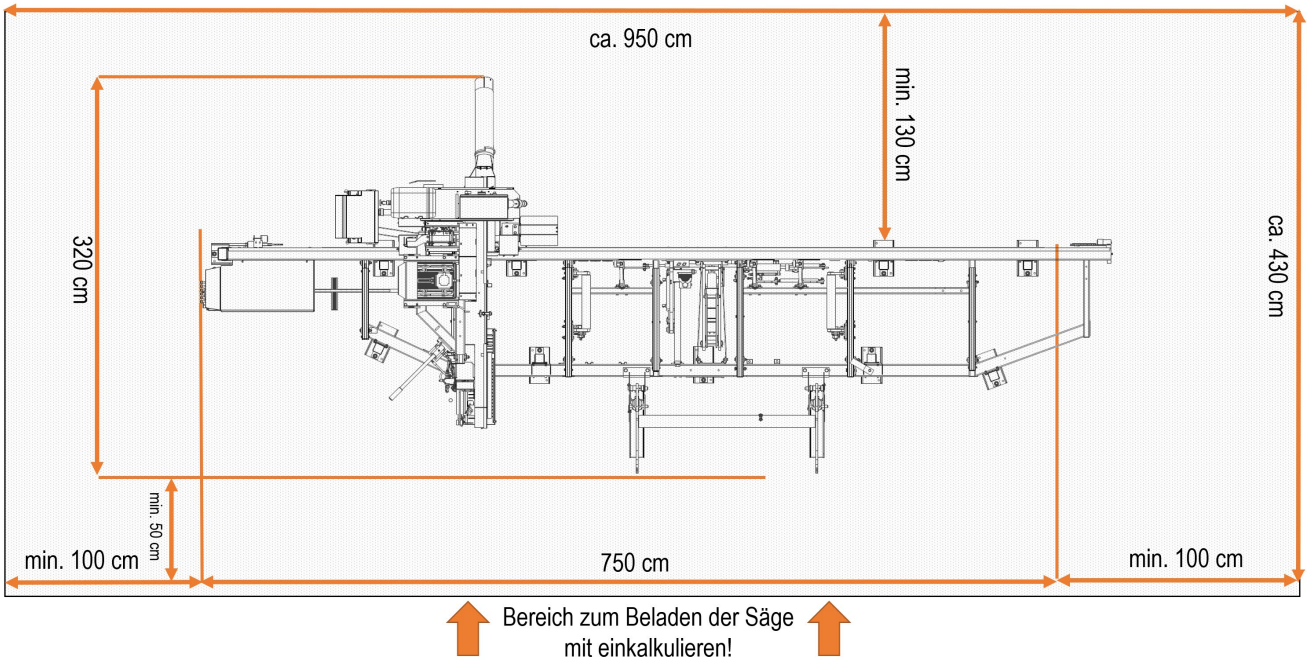

Die LT70 mit M-Bett. Wahlweise können Maschinen dieser Serie mit 0,5 m; 0,9 m; 1,8 m; 3,6 m oder 7,2m verlängert werden. Ab einer Länge von 3,6 m sind diese Verlängerungen auch mit Hydraulikausrüstung erhältlich.
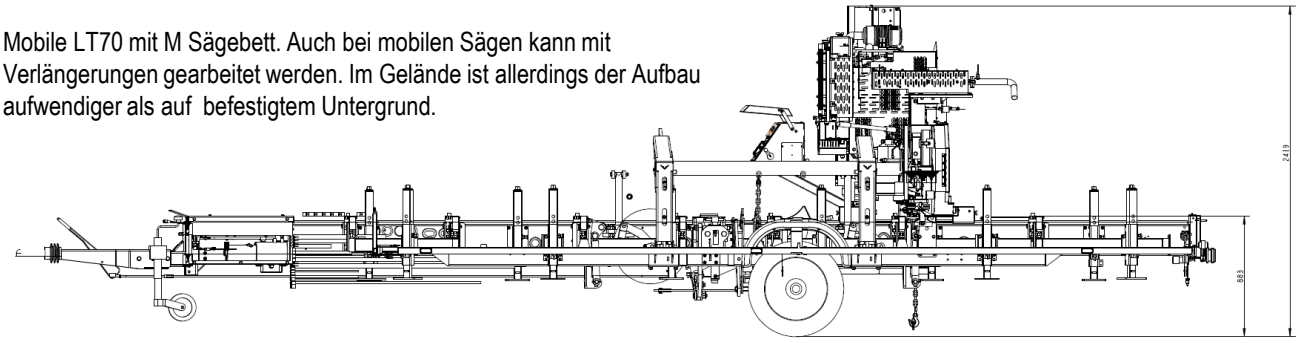
Mobile LT70 mit M Sägebett. Auch bei mobilen Sägen kann mit Verlängerungen gearbeitet werden. Im Gelände ist allerdings der Aufbau aufwendiger als auf befestigtem Untergrund.